产品列表
称重传感器
- 悬臂梁称重传感器
- S型称重传感器
- 双剪切梁称重传感器
- 压式称重传感器
- 拉压式称重传感器
- 轴销式传感器
- 微型称重传感器
- 单点称重传感器
- 特殊用途
传感器配套件
- 安装附件
- 电子部分

YZ363Y 称重传感器，1t…300t

特点

● 按照国际法定计量组织 OIMLR60号建议，符合1 000分度电子秤要求
● 低外形，拉压两用
● 小偏转，结构紧凑，抗干扰力强
● 适合冲击场合及动态称量
● 防护等级 IP67
● 防爆（Ex ib II CT4）級
● 可选：
- 六线制
- 耐温120℃［248°F］
- 防雷击和大电流
● 最大秤量1t…300t

尺寸（毫米；1mm = 0.03937 inches）

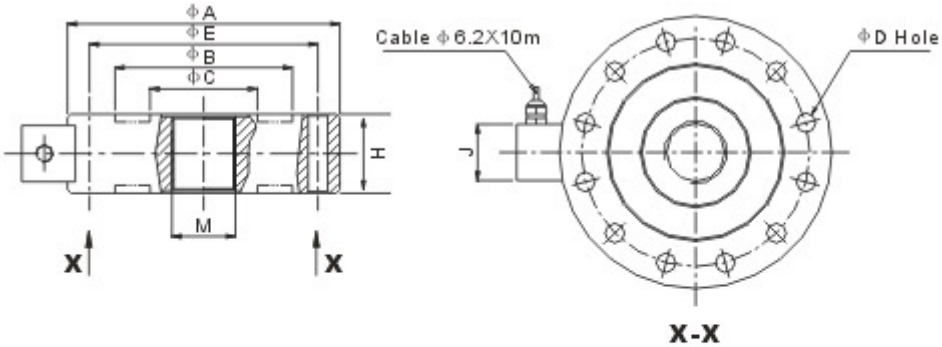

Max.Cap	A	B	C	D	E	H	J	M
1t…5t	113	75	43	8-Φ7	97	35	32	M24X2
10t;20t	155	100	60	12-Φ11	130	45	32	M36X2
30t	180	120	80	12-Φ13	150	58	32	M42X2
50t	205	120	80	16-Φ13	165	64	32	M42X2
100t	280	175	125	16-Φ17	228	90	48	M70X3
200t	296	216	140	16-Φ22	256	120	48	M90X3
300t	346	218	180	16-Φ26	282	180	48	M120X3

技术参数

型号		YZ363Y						
准确度等级（国际法定计量组织OIML R60 国际建议）		C1						
最大检定分度数		1000						
最大秤量	t	1;2;3;5	10;20	30	50	100	200	300
传感器毛重	kg	2.4	6.1	11	15	39.4	59	120
最小检定分度值	% of Cn	0.1						
灵敏度	mV/V	2±1%						
零位输出	mV/V	0±2%						
温度对灵敏度的影响 *	% of Cn/k	< ±0.0023						
温度对零位元输出的影响	% of Cn/k	< ±0.0120						

非线性 *	%	< ±0.050
重复性 *	%	< ±0.030
滞后误差 *	%	< ±0.050
蠕变	%	< ±0.050
输入阻抗〔红(+)-白(-)〕	Ω	770 ±30
输出阻抗〔蓝(+)-绿(-)〕	Ω	700±5
推荐激励电压	V(DC/AC)	0.5…24
最大允许激励电压	V(DC/AC)	36
绝缘阻抗	GΩ	>2［50 VDC ］
正常工作温度范围	℃［°F］	-10…+40［15…+105］
允许工作温度范围	℃［°F］	-30…+70［-20…+160］
存放温度范围	℃［°F］	-50…+85［-60…+185］
安全极限载荷	% of Cn	150
破坏极限载荷	% of Cn	300
防护等级(国际电工委员会IEC529标准)		IP67
弹性元件材料		合金钢
可使用场合		防爆 (Ex ib II CT4) 级

● 非线性，重复性，滞后误差和温度对灵敏度输出的影响等参数为典型的参数，以上参数最终符合 OIML R60 误差带的要求。

尺寸（毫米; 1mm = 0.03937 inches）

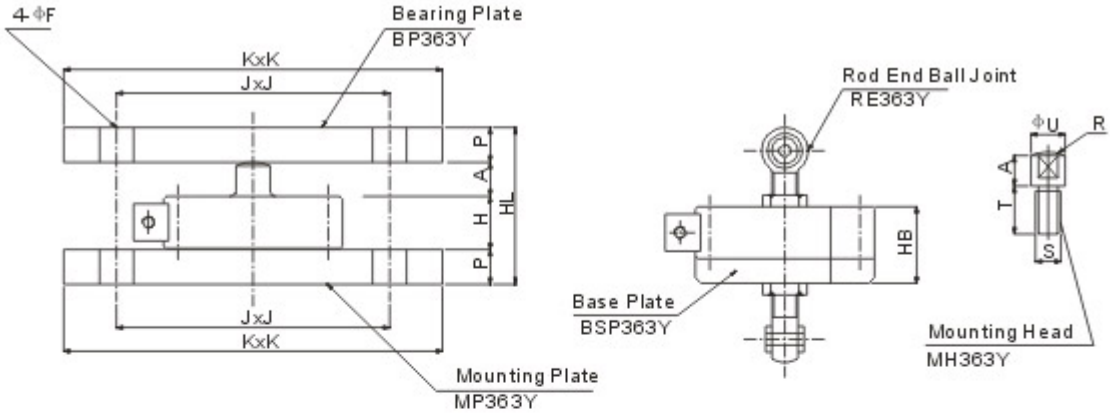

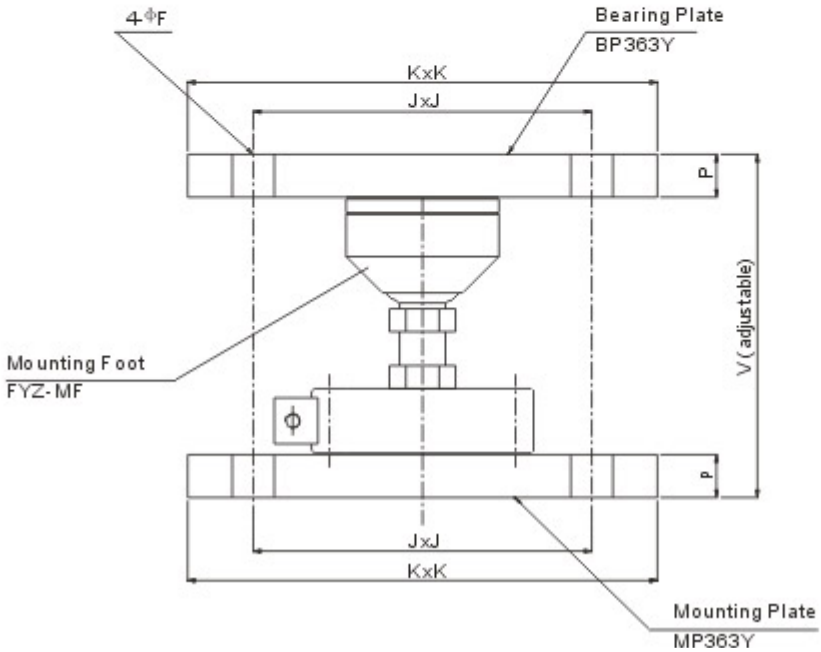

Max.Cap	A	F	HB	HL	J	K	P	R	S	T	U
1t...5t	8	14	64	89	128	150	23	85	M24X2	25	27
10t;20t	22	18	90	123	140	200	28	150	M36X2	38	45
30t	32	18	108	156	170	225	33	180	M42X2	48	54
50t	42	18	114	182	200	250	38	200	M42X2	54	64
100t	48	18	-	238	290	325	50	300	M70X3	79	102
200t	60	18	-	340	330	365	80	300	M90X3	79	136
300t	80	18	-	460	370	405	100	500	M120X3	90	160

COPYRIGHT 2003 YOUNGZON TRANSDUCER(HANGZHOU) CO.,LTD. ALL RIGHTS RESERVED