Datei:	Ausgabe 1	Erstellt 24.02.2000 Sz
	1. Änderung	2. Änderung

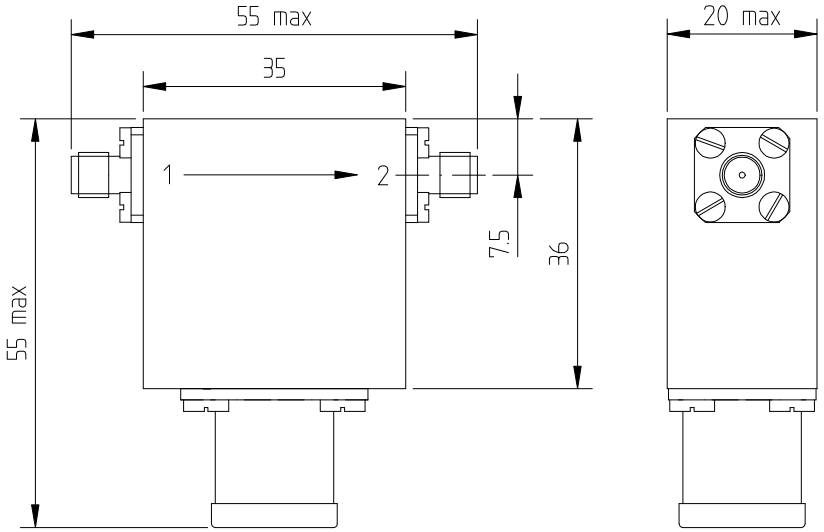

Frequency	:	1700...2100MHz
Isolation	:	min 26dB
Insertion loss	:	max 0.3dB
VSWR	:	max 1.11
Power	:	15W cw
Temperature range	:	0 ...+55°C
Connectors	:	SMA (2 x female)
Dimensions	:	36x35x20 mm

M 1 : 1	Art Isolator	Artikel-Nr. 2722 162 0825 1
	Typ VFT 825	Blatt-Nr.
bearbeitet :	geprüft :	VALVO Bauelemente GmbH, Hamburg

Alle Rechte ausdrücklich vorbehalten.
Vervielfältigung oder Mitteilung an Dritte,
gleichgültig in welcher Form, ist ohne schriftliche
Genehmigung des Eigentümers nicht gestattet.

All rights strictly reserved.
Reproduction or issue to third parties in
any form whatever is not permitted without
written authority from the proprietors.