Datei:	Ausgabe 1	Erstellt 17.01.2000Sz
	1. Änderung	2. Änderung

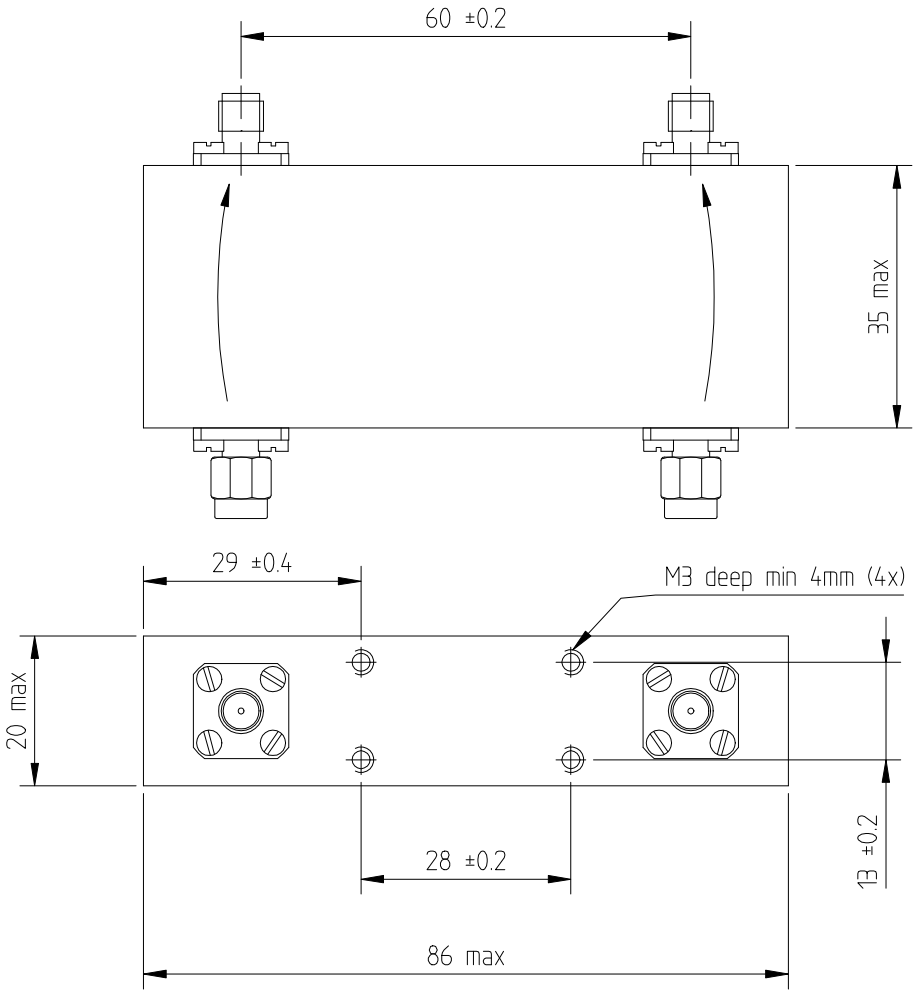

Frequency	:	1900...2300MHz
Isolation	:	min 26dB
Insertion loss	:	max 0.25dB
VSWR	:	max 1.11
Power	:	30W cw
Temperature range	:	-40 ...+80°C
Radiation	:	<80db
Magnetic shielding	:	steel parts at 10mm distance allowed
Connectors	:	SMA (2xfemale), (2xMaler)
Dimensions	:	86x35x20 mm

M 1 : 1	Art Circulator	Artikel-Nr. 2722 162 0406 1
	Typ VFU 406	Blatt-Nr.
bearbeitet :	geprüft :	VALVO Bauelemente GmbH, Hamburg

Alle Rechte ausdrücklich vorbehalten. Vervielfältigung oder Mitteilung an Dritte, gleichgültig in welcher Form, ist ohne schriftliche Genehmigung des Eigentümers nicht gestattet.

All rights strictly reserved. Reproduction or issue to third parties in any form whatever is not permitted without written authority from the proprietors.