CE

2线4…20mA，3线1..5V，L30F系列

BANNA

法兰式

原理，结构： 基于陶瓷电容技术，当液位增加时，加在陶瓷电容上的压力增大，使得电容值增大，电容值 正比于液位高低。

特点： 本质安全型设计，法兰式安装，过载能力强，稳定性好，每年优于0.1%的满量程，抗干扰能力强，极高的精度及重复性,可达0.1、0.2、0.5级，可在现场调节零点、满量程。陶瓷测量界面抗腐蚀性好。适用于粘稠和浆状介质、强腐蚀液体、富含颗粒类介质。 不易堵塞。

技术参数:

△测量范围（极限量程）:	-1Mpa--0--7MPa
△精度等级:	0.2或0.5级
△线性度:	±0.2%或±0.5%
△迟滞:	≤±0.01%满量程
△稳定性:	优于每年0.1%
△温度影响:	Tk＜±0.02%FS/K
△防爆等级	ExiaⅡCT4---CT6(本质安全型）
△量程迁移:	可按标准量程的10:1迁移
△工作电压:	12…36V DC
△负载电阻 :	≤1000Ω
△工作温度:	-30…85℃
△介质温度:	-30…80℃
△存储温度:	-30…85℃
△法兰规格:	DN50 PN4.0MPa DN80 PN4.0MPa
△防护等级:	IP65
△变送器外壳材料:	模压铸铝
△法兰材料:	不锈钢316L/聚四氟乙烯（PTFE） 可选
△探头外壳材料:	不锈钢/聚四氟乙烯（PTFE） 可选
△密封件材料:	氟素橡胶/聚四氟乙烯(PTFE) 可选

注：参数表中所列量程仅为极限量程，用户可将实际所需量程标示在订货号中

选型表

L30F	20	N	2	2	D			详述
L30F								法兰式液位变送器
	20							测量范围 0…20bar (注：1bar=0.98kg/cm2=0.1Mpa)
		N						无显示表头
		A						模拟显示表头
		C						LCD显示表头
		E						LED显示表头
		S						特殊约定
			1					精度等级 0.1级
			2					精度等级 0.2级
			3					精度等级 0.5级
				2				模拟信号输出 4…20mA
				4				模拟信号输出 1…5V
				6				特殊约定
					D			法兰DN50
					E			法兰DN80
					S			特殊约定

尺寸图 L30F系列

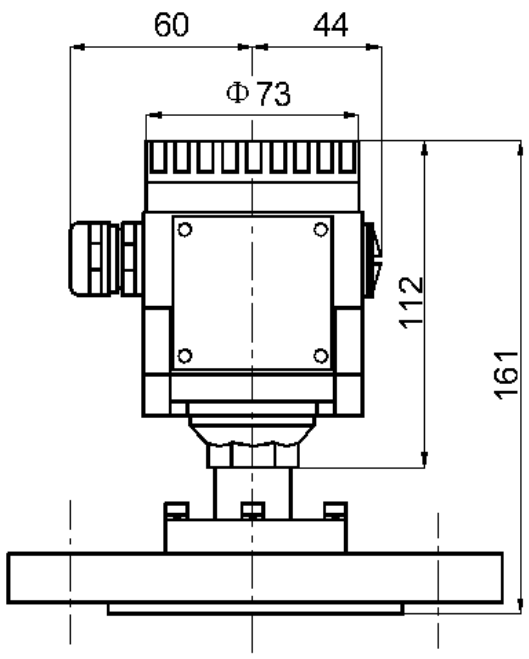

法兰尺寸图

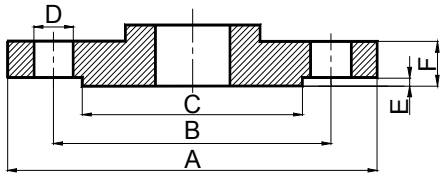

工称直径 DN	法兰外径 A	螺栓孔中心圆直径 B	螺栓孔径 D	螺栓数量 n	螺栓尺寸 Th	密封面直径 C	密封面高度 E	法兰厚度 F
50	165	125	18	4	M16	99	3	20
80	200	160	18	8	M16	132	3	24

以上尺寸单位均为mm

4 — 20mA 输出接线图

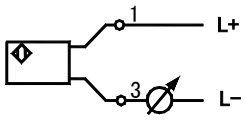

1 — 5V 输出接线图

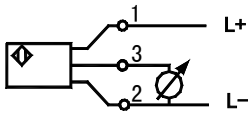

可选配件---显示单元 D02

D02 实物图

特点：

- 可显示物理量 -1.9.9.9--9.9.9.9
- 压降小于4.5V, 3mA
- 可选择带两路开关量输出（光偶输出）.开关点可设定
- 按键编程，可设定：零点/满量程/小数点/阻尼时间/开关报警/常开常闭输出
- 大LED显示，解决了LCD在黑暗环境下无法看清的问题
- 适用于各种两线式变送器，无需电源
- 微处理器分辨率高可达 $1/2^{16}$

该显示单元可与L30系列陶瓷电容静压式变送器组装在一起配合使用，作用是对压力值进行显示，并可按设定值输出开关量信号（该功能可选，订货时应注明）

注意：加装该显示器后变送器尺寸会加长19mm
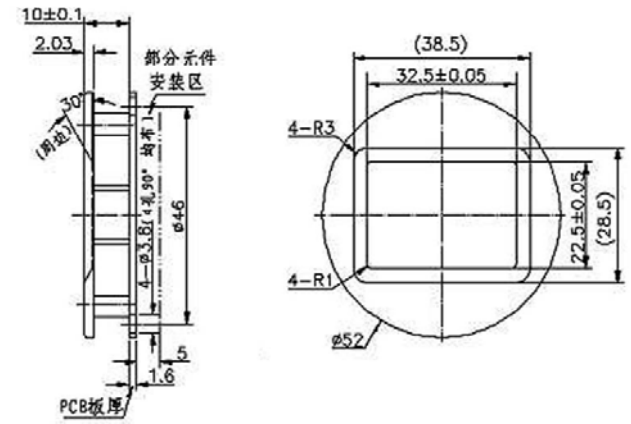
D02 尺寸图